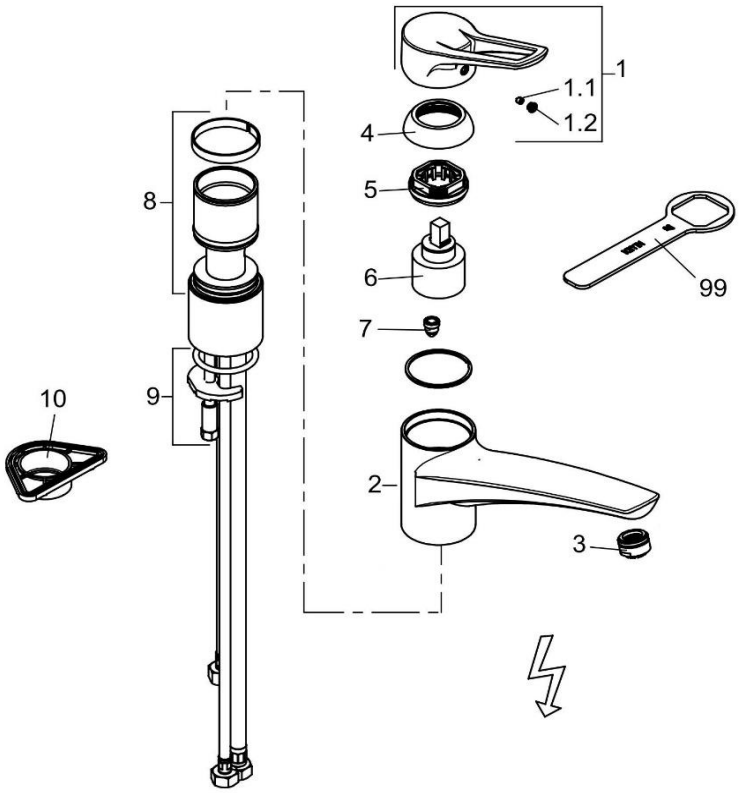

399050562		Spültisch-Einhandmischer DN 15	single lever sink mixer DN 15
1	7488405-00	HEBEL MX	LEVER MX
1.1	92204601-00	GEWINDESTIFT	GRUB SCREW
1.2	93089705B-00	STOPFEN	PLUG
2	91234005-00	AUSLAUF	SPOUT
3	7520505-00	STRAHLREGLER	AERATOR
4	93088605-00	ABDECKKAPPE	COVER CAP
5	93065100-00	SPANNSCHRAUBE	FASTENING SCREW
6	7412900-00	STEUEREINHEIT	CERAMIC CARTRIDGE
7	7521900-00	DURCHFLUSSBEGRENZER	FLOW REGULATOR
8	7812200-00	DICHTUNGSSATZ	SEALING SET
9	7462900-00	BEFESTIGUNGSSATZ	MOUNTING KIT
10	93001600-00	VERSTÄRKUNGSPLATTE	STABILIZER PLATE
99	92912800-00	SPANNSCHRAUBENSCHLÜSSEL	WRENCH FOR FASTENING SCREW