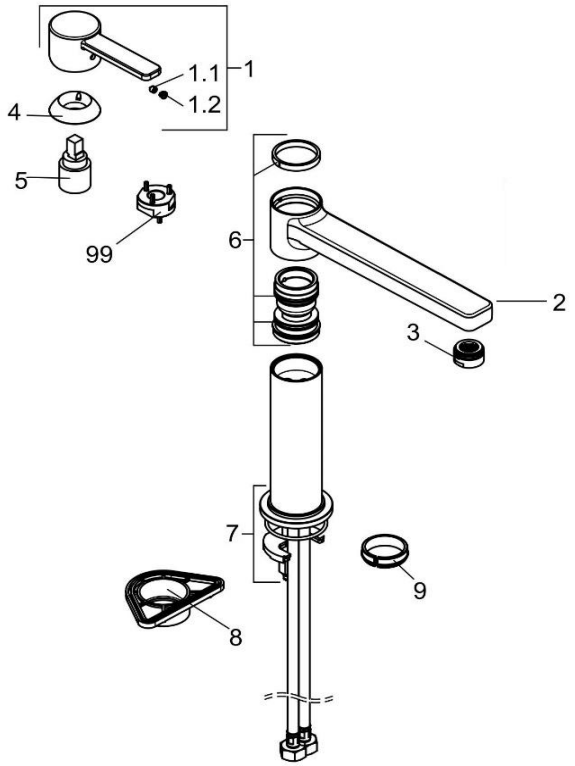

389730575WR5		Spültisch-Einhandmischer DN 15	single lever sink mixer DN 15
1	7487205-00	HEBEL ZENTA	LEVER ZENTA
1.1	92204601-00	GEWINDESTIFT	GRUB SCREW
1.2	93092100-00	STOPFEN	PLUG
2	91207305-00	AUSLAUF	SPOUT
3	7334005-00	STRAHLREGLER	AERATOR
4	92295605-00	SPANNSCHRAUBE	FASTENING SCREW
5	7486800-00	STEUEREINHEIT	CERAMIC CARTRIDGE
6	7461100-00	DICHTUNGSSATZ	SEALING SET
7	7589000-00	BEFESTIGUNGSSATZ	MOUNTING KIT
8	93001600-00	VERSTÄRKUNGSPLATTE	STABILIZER PLATE
9	93120600-00	ZENTRIERHILFE	CENTERING AID
99	92916500-00	SPANNSCHRAUBENSCHLÜSSEL	WRENCH FOR FASTENING SCREW