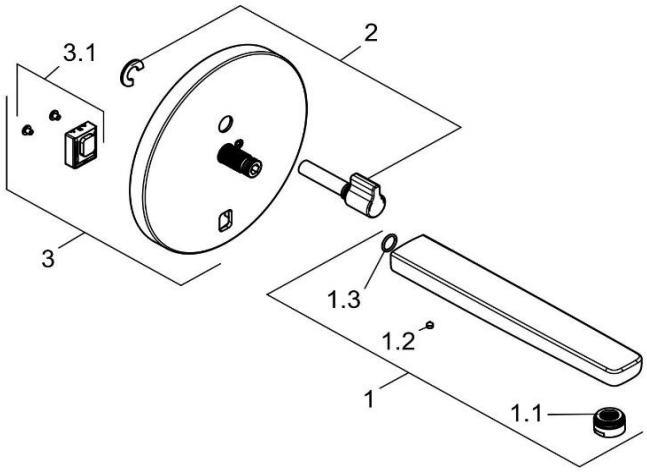

3840105WR		Waschtisch-Wandarmatur DN 15	wall mounted basin mixer DN 15
1	7327705-00	AUSLAUF	SPOUT
1.1	7304305-00	STRAHLREGLER	AERATOR
1.2	92234135-00	GEWINDESTIFT	GRUB SCREW
1.3	82520311-00	O - RING	O-RING
2	7859405-00	GRIFF ZENTA	HANDLE ZENTA
3	7327905-00	ROSETTE	ESCUTCHEON
3.1	7678600-00	INFRAROT-SENSOR	INFRARED-SENSOR