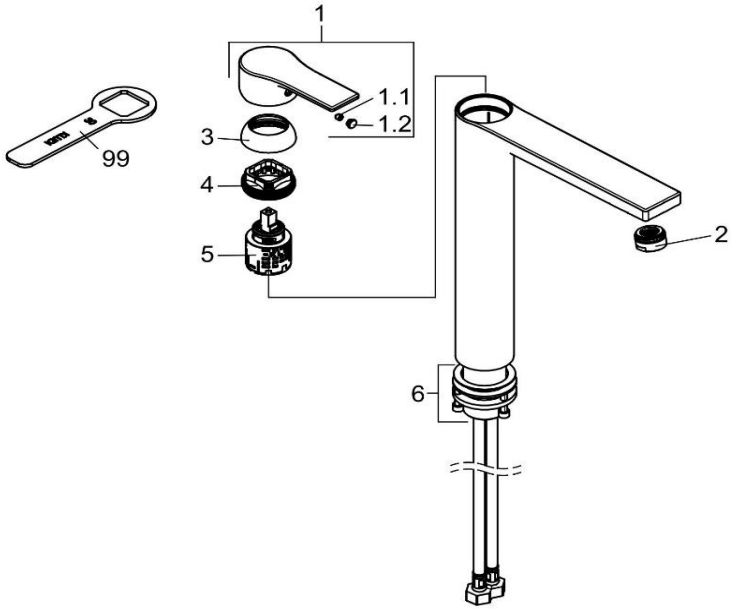

482560565WR5		Waschschüssel-Einhandmischer DN 15	single lever washbowl mixer DN 15
1	7366305-00	HEBEL ZENTA SL	LEVER ZENTA SL
1.1	92204601-00	GEWINDESTIFT	GRUB SCREW
1.2	93019705-00	STOPFEN	PLUG
2	7334005-00	STRAHLREGLER	AERATOR
3	93090805-00	ABDECKKAPPE	COVER CAP
4	93033300-00	SPANNSCHRAUBE	FASTENING SCREW
5	7560700-00	STEUEREINHEIT	CERAMIC CARTRIDGE
6	7883000-00	BEFESTIGUNGSSATZ	MOUNTING KIT
99	92914900-00	SPANNSCHRAUBENSCHLÜSSEL	WRENCH FOR FASTENING SCREW