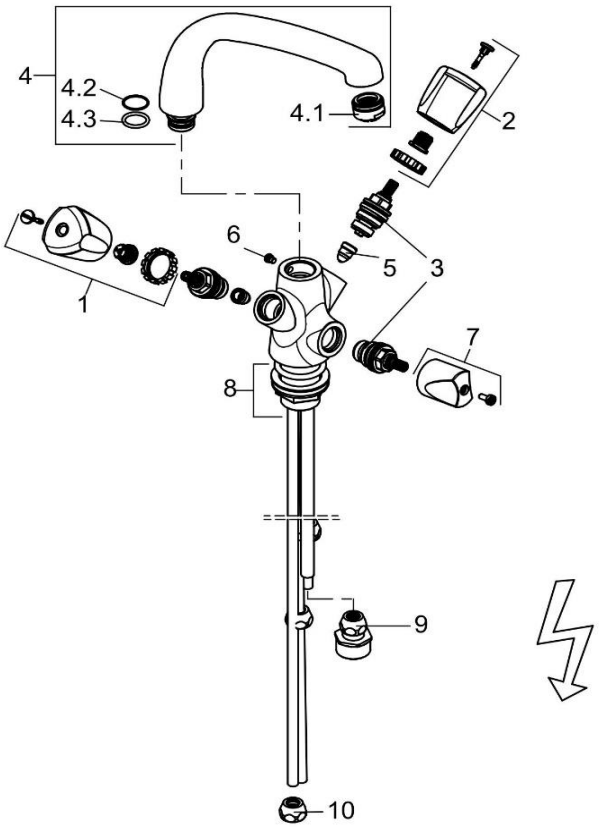

317300515		Spültisch-Multi-Armatur DN 15	multi sink mixer DN 15
1	7636105-00	GRIFF	HANDLE
2	7636005-00	GRIFF	HANDLE
3	7521800-00	OBERTEIL	HEAD PART
4	7540805-00	AUSLAUF	SPOUT
4.1	7520505-00	STRAHLREGLER	AERATOR
4.2	92503211-00	O - RING	O - RING
4.3	92502911-00	O - RING	O - RING
5	7521900-00	DURCHFLUSSBEGRENZER	FLOW REGULATOR
6	92202035-00	GEWINDESTIFT	GRUB SCREW
7	7538105-00	UMSTELLGRIFF	DIVERTER HANDLE
8	7574000-00	BEFESTIGUNGSSATZ	MOUNTING KIT
9	7522100-00	ANSCHLUSSNIPPEL	CONNECTING NIPPLE
10	7575300-00	QUETSCHVERSCHRAUBUNG	COMPRESSION JOINT