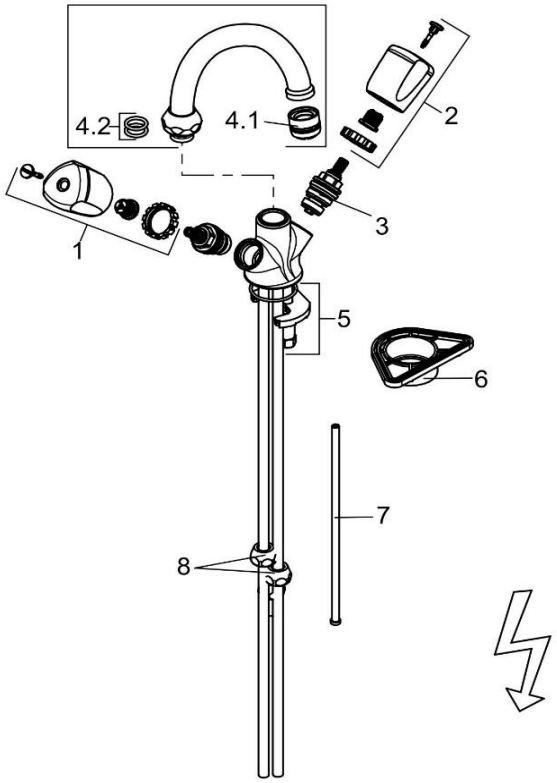

319200515		Spültischarmatur DN 15	sink mixer DN 15
1	7636105-00	GRIFF	HANDLE
2	7636005-00	GRIFF	HANDLE
3	7521800-00	OBERTEIL	HEAD PART
4	7557605-00	AUSLAUF	SPOUT
4.1	7538305-00	STRAHLREGLER	AERATOR
4.2	92502311-00	O - RING	O - RING
5	7597300-00	BEFESTIGUNGSSATZ	MOUNTING KIT
6	93001600-00	VERSTÄRKUNGSPLATTE	STABILIZER PLATE
7	93006800-00	DROSSELSCHLAUCH	REDUCER PIPE
8	7575300-00	QUETSCHVERSCHRAUBUNG	COMPRESSION JOINT