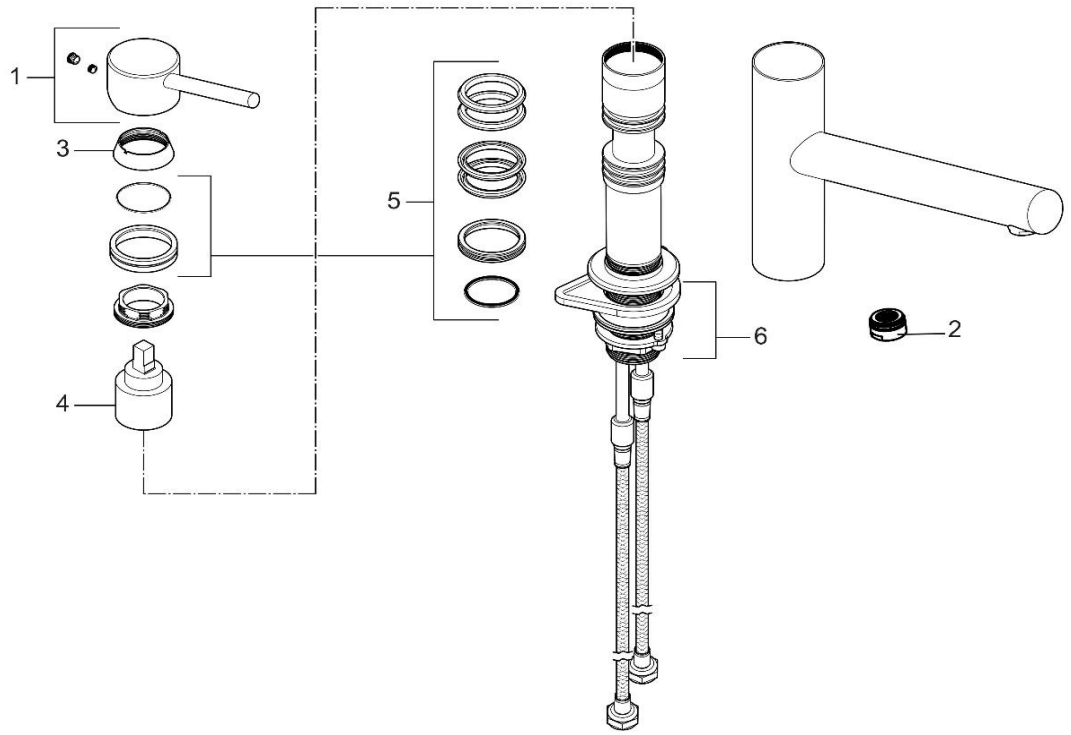

44850F860		Spültisch-Einhandmischer DN 15	single lever sink mixer DN 15
1	73680F8-00	HEBEL KLUDI STEEL	LEVER KLUDI STEEL
2	73861F8-00	STRAHLREGLER	AERATOR
3	73674F8-00	ABDECKKAPPE	COVER CAP
4	7367500-00	STEUEREINHEIT	CERAMIC CARTRIDGE
5	7368400-00	DICHTUNGSSATZ	SEALING SET
6	7368500-00	BEFESTIGUNGSSATZ	MOUNTING KIT