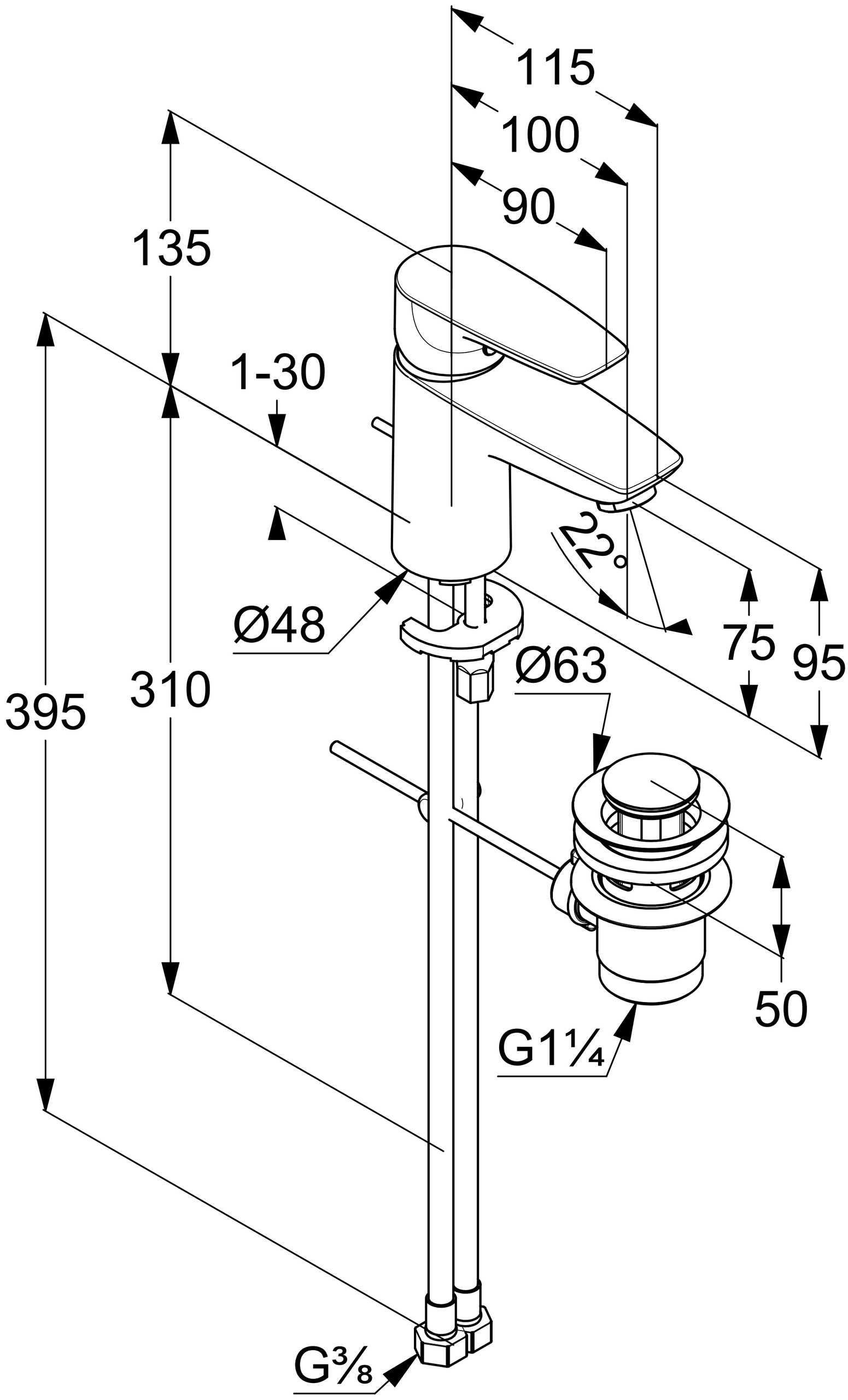
115
100
90
135
1-30
22°
Ø48
75
95
Ø63
395
310
50
G1¼
G⅜