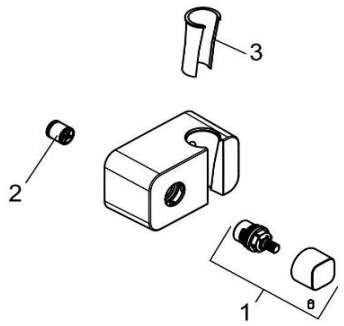

6556205-00		Wandanschlussbogen DN 15	wall supply DN 15
1	7340900-00	STEUEREINHEIT MIT GRIFF	CERAMIC CARTRIDGE WITH HANDLE
2	7504500-00	RÜCKFLUSSVERHINDERER	BACK FLOW PREVENTER
3	93057759-00	KONUSHÜLSE	CONUS SLEEVE