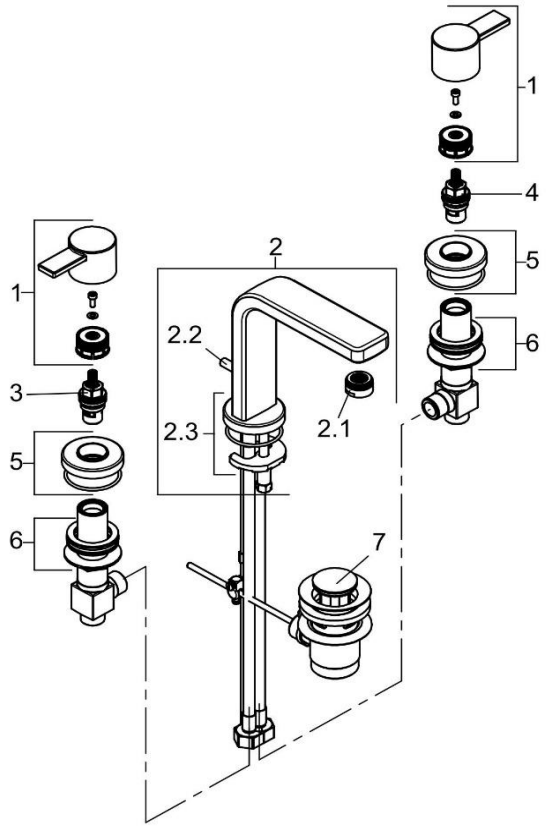

383930575		Waschtisch Armatur DN 15	basin mixer DN 15
1	7353105-00	GRIFF - SET ZENTA	HANDLE SET ZENTA
2	7353005-00	AUSLAUF	SPOUT
2.1	7437005-00	STRAHLREGLER	AERATOR
2.2	7475905-00	ZUGSTANGE	LIFT ROD
2.3	7475800-00	BEFESTIGUNGSSATZ	MOUNTING KIT
3	7505400-00	KERAMIK - OBERTEIL	CERAMIC HEAD PART
4	7505500-00	KERAMIK - OBERTEIL	CERAMIC HEAD PART
5	7352805-00	ROSETTE	ESCUTCHEON
6	7353200-00	BEFESTIGUNGSSATZ	MOUNTING KIT
7	7654505-00	ABLAUFGARNITUR	POP UP WASTE