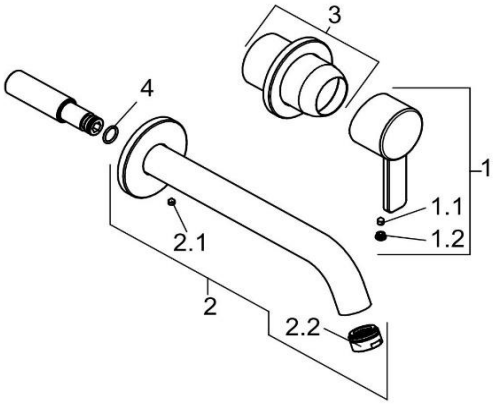

382450575		Waschtisch-Wandarmatur DN 15	wall mounted basin mixer DN 15
1	7466905-00	HEBEL ZENTA	LEVER ZENTA
1.1	92204601-00	GEWINDESTIFT	GRUB SCREW
1.2	93092100-00	STOPFEN	PLUG
2	7302205-00	AUSLAUF	SPOUT
2.1	92234135-00	GEWINDESTIFT	GRUB SCREW
2.2	7339005-00	STRAHLREGLER	AERATOR
3	7363005-00	ABDECKHÜLSE + ROSETTE	COVER SLEEVE + ESCUTCHEON
4	82520311-00	O - RING	O-RING