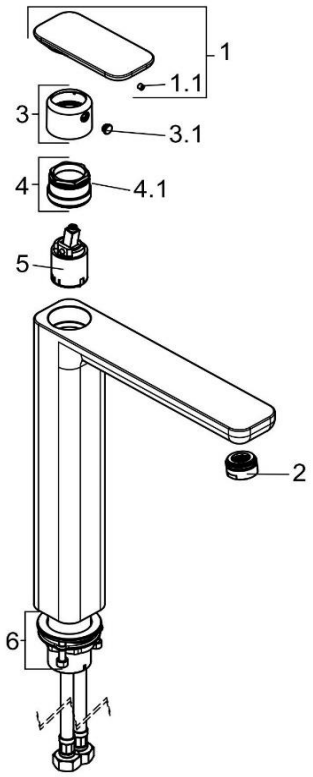

492980575		Waschschüssel-Einhandmischer DN 15	single lever washbowl mixer DN 15
1	7321105-00	HEBEL KLUDI E 2	LEVER KLUDI E2
1.1	91726335-00	GEWINDESTIFT	GRUB SCREW
2	7339005-00	STRAHLREGLER	AERATOR
3	7472005-00	ABDECKKAPPE	COVER CAP
3.1	93019705-00	STOPFEN	PLUG
4	7474000-00	SPANNSCHRAUBE	FASTENING SCREW
4.1	92504611-00	O - RING	O-RING
5	7661900-00	STEUEREINHEIT	CERAMIC CARTRIDGE
6	7883000-00	BEFESTIGUNGSSATZ	MOUNTING KIT