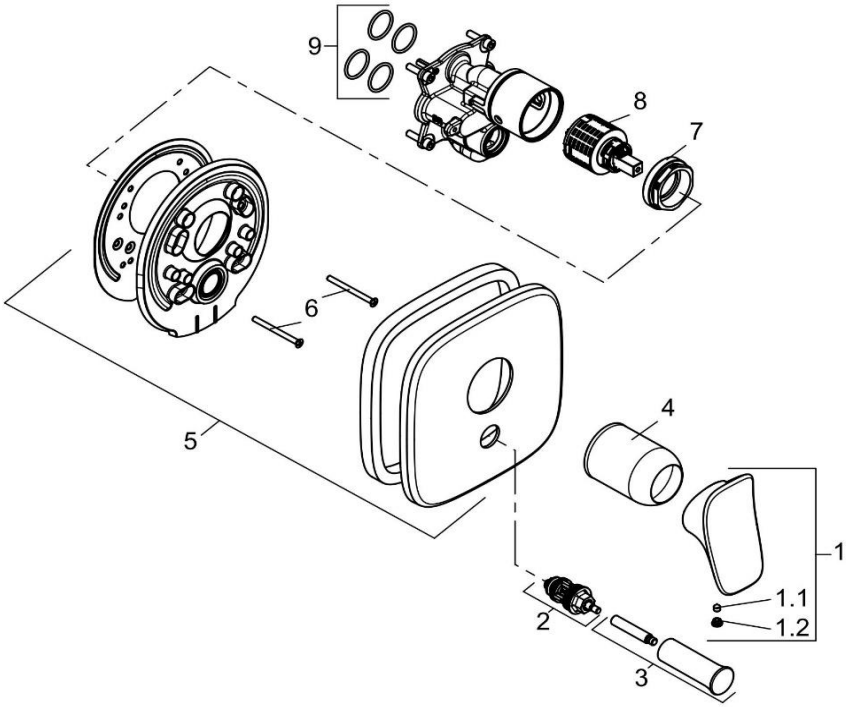

536500575		Unterputz-Wannenfüll- und Brause-Einhandmischer	concealed single lever bath and shower mixer safe
1	7307305-00	HEBEL AMBA	LEVER AMBA
1.1	92204601-00	GEWINDESTIFT	GRUB SCREW
1.2	93019705-00	STOPFEN	PLUG
2	7648005-00	UP - UMSTELLUNG	DIVERTER, CONCEALED
3	7449305-00	ZUGKNOPF	PULL KNOB
4	92059105-00	ABDECKHÜLSE	COVER SLEEVE
5	7308905-00	UP - ROSETTE	ESCUTCHEON, CONCEALED
6	7446335-00	SCHRAUBEN SET	SCREW SET
7	92266837-00	SPANNSCHRAUBE	FASTENING SCREW
8	7685600-00	STEUEREINHEIT	CERAMIC CARTRIDGE
9	7301100-00	DICHTUNGSSATZ	SEALING SET