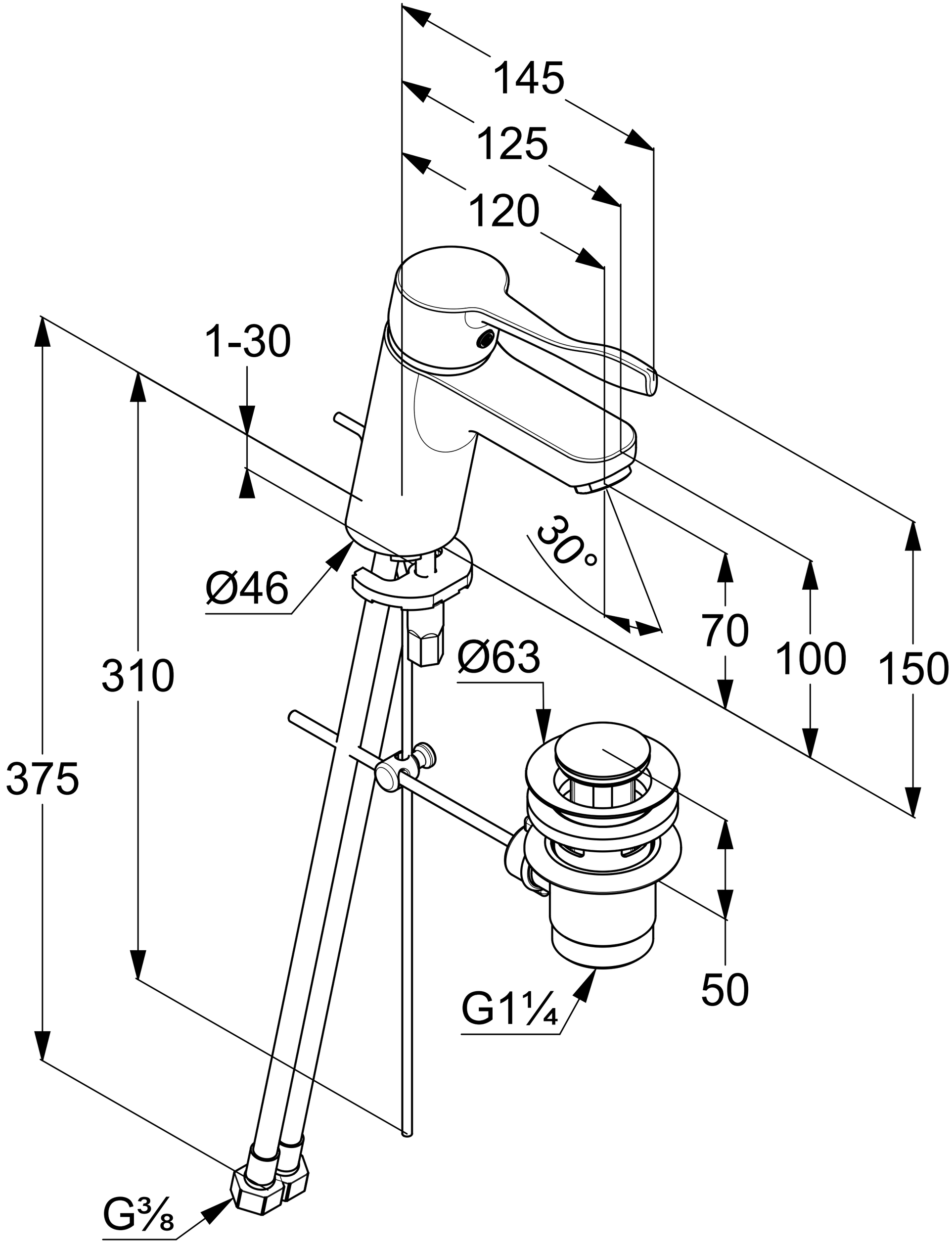
145
125
120
1-30
30°
Ø46
70
100
150
Ø63
310
375
50
G1¼
G⅜